INTREPID

TELAIO FREEDOM F4K tubo Ø32-30mm passo 1030mm BRIGS e STRATTON LB206

DESCRIZIONE TELAIO:

Il telaio FREEDOM F4K, è stato sviluppato per le categorie che adottano motore a 4 tempi, principalmente per il motore BRIGS e STRATTON LB206. E' prettamente indicato per le categorie negli USA, ed è equipaggiato con un impianto freno creato appositamente.

Idoneo per le categorie: 4 TEMPI AMERICANE (USA).

DESCRIZIONE SCOCCA:

MUSETTO: tubo al cromo molibdeno Ø30mm

LONGHERONI: tubo al cromo molibdeno Ø28m

TRAVERSA CENTRALE: tubo al cromo molibdeno Ø30mm

TRAVERSA POSTERIORE: tubo al cromo molibdeno Ø30mm

PASSO: 1030mm.

CONFIGURAZIONE STANDARD:

- KIT CARENATURE mod.507/508 col.NERO con SPOILER POSTERIORE
- KIT ADESIVI INTREPID per CARENATURE mod.507/508
- IMPIANTO FRENO POSTERIORE mod.F4K
- ASSALE Ø50x960mm - mod.T1 - SOFT
- MOZZI POSTERIORI Ø50x80mm - CH.8mm - ALLUMINIO
- MOZZO ANTERIORE mod.OK L.50mm - CUSCINETTO Ø25mm - ALLUMINIO
- SET CERCHI H.130/180 - ALLUMINIO
- PIANALE mod.OK con ADESIVO INTREPID
- SEDILE RACING SILVER (misura 2 30,5cm.)
- VOLANTE in ALCANTARA - 4 RAZZE
- PIANTONE STERZO - 490x28mm
- FUSELLI Ø25mm 10,25° mod.F4K
- SISTEMA POGGIAPIEDI REGISTRABILE - ALLUMINIO
- PEDALI in ACCIAIO CROMATO
- COMPONENTI in ALLUMINIO ALTA QUALITA’

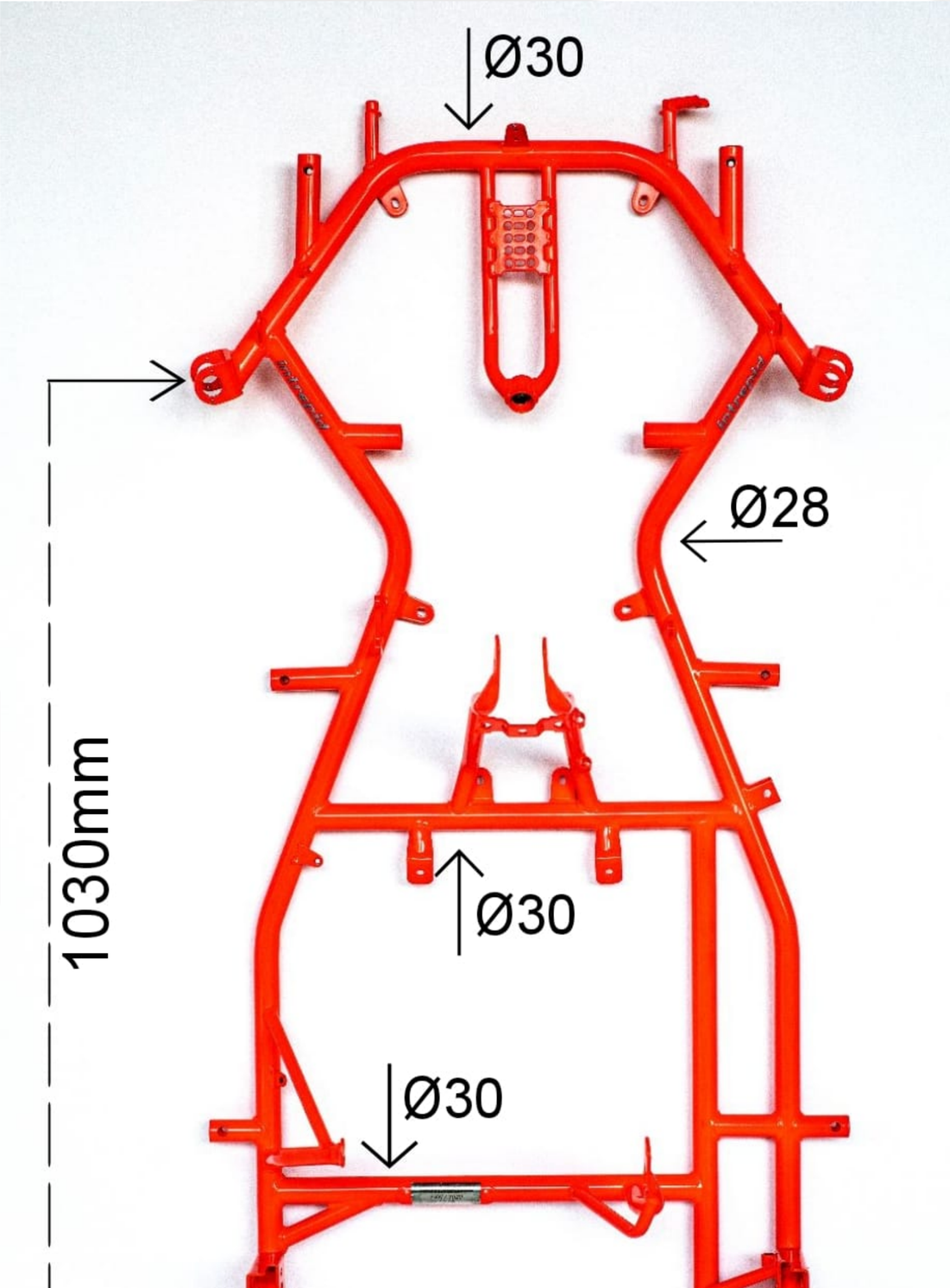
Ø30
Ø28
1030mm
Ø30
Ø30

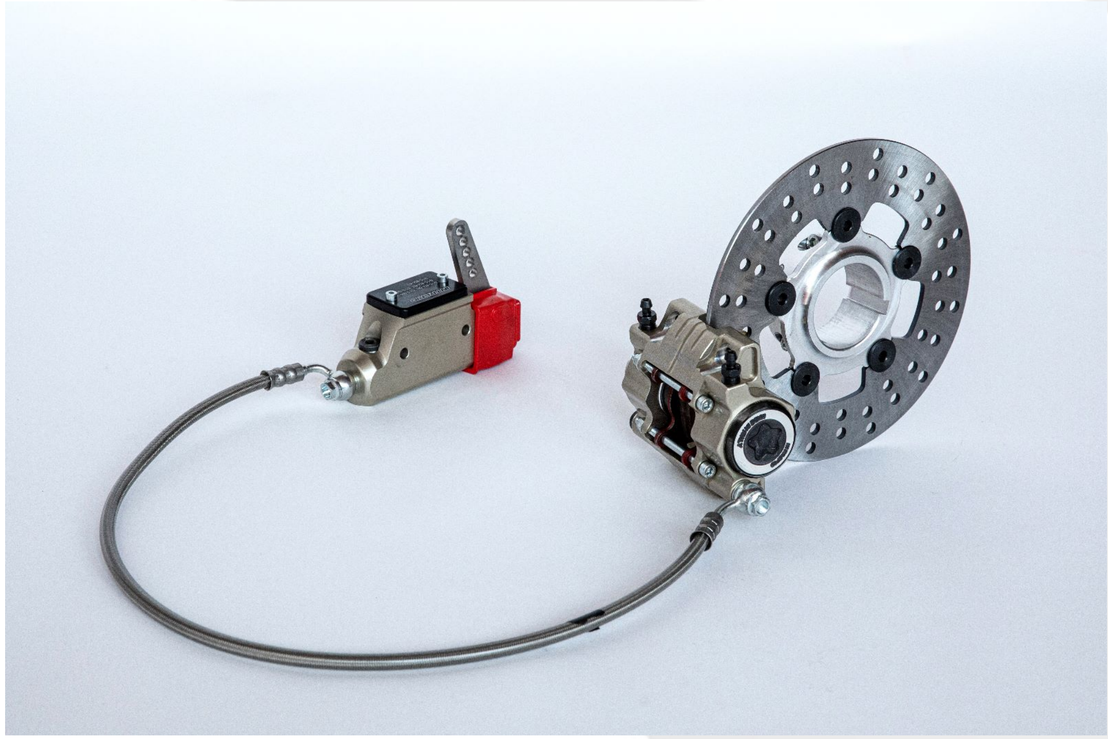

IMPIANTO FRENO

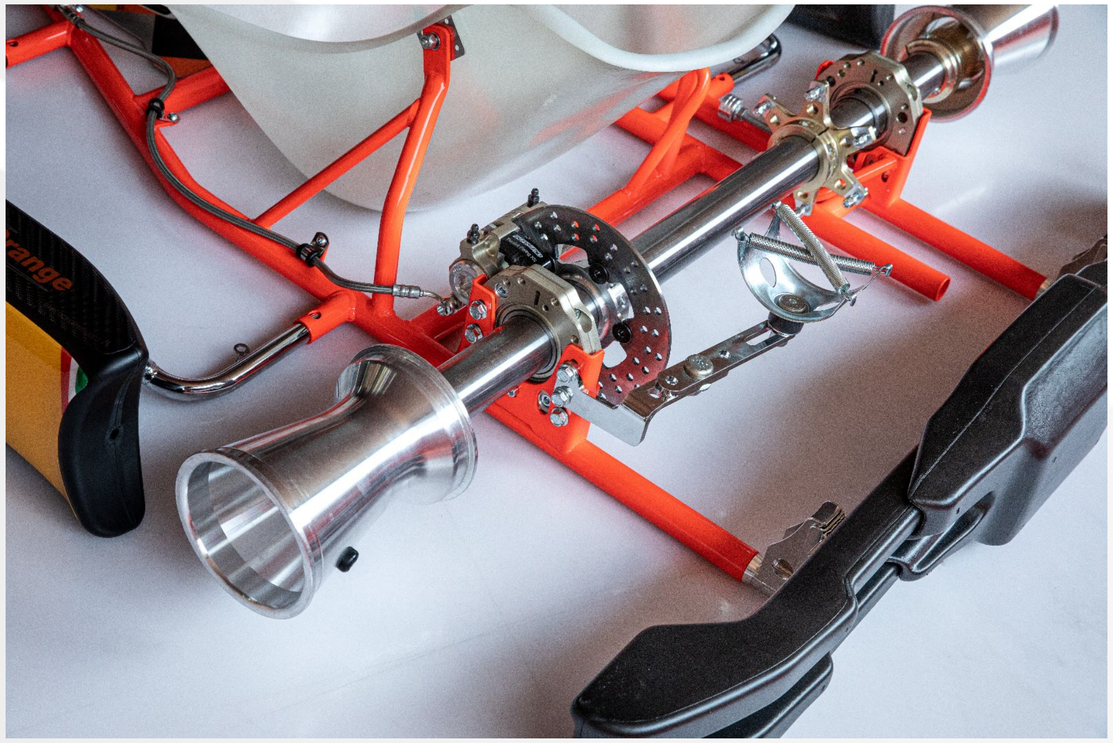

DETTAGLIO

intrepid-kart.com

Intrepid Driver Program

intrepid_kart